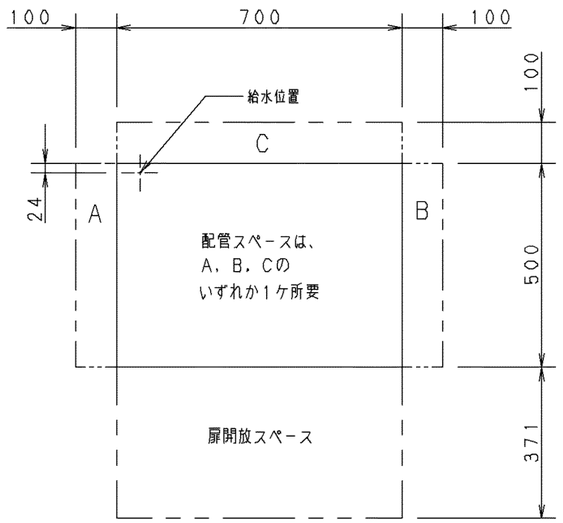

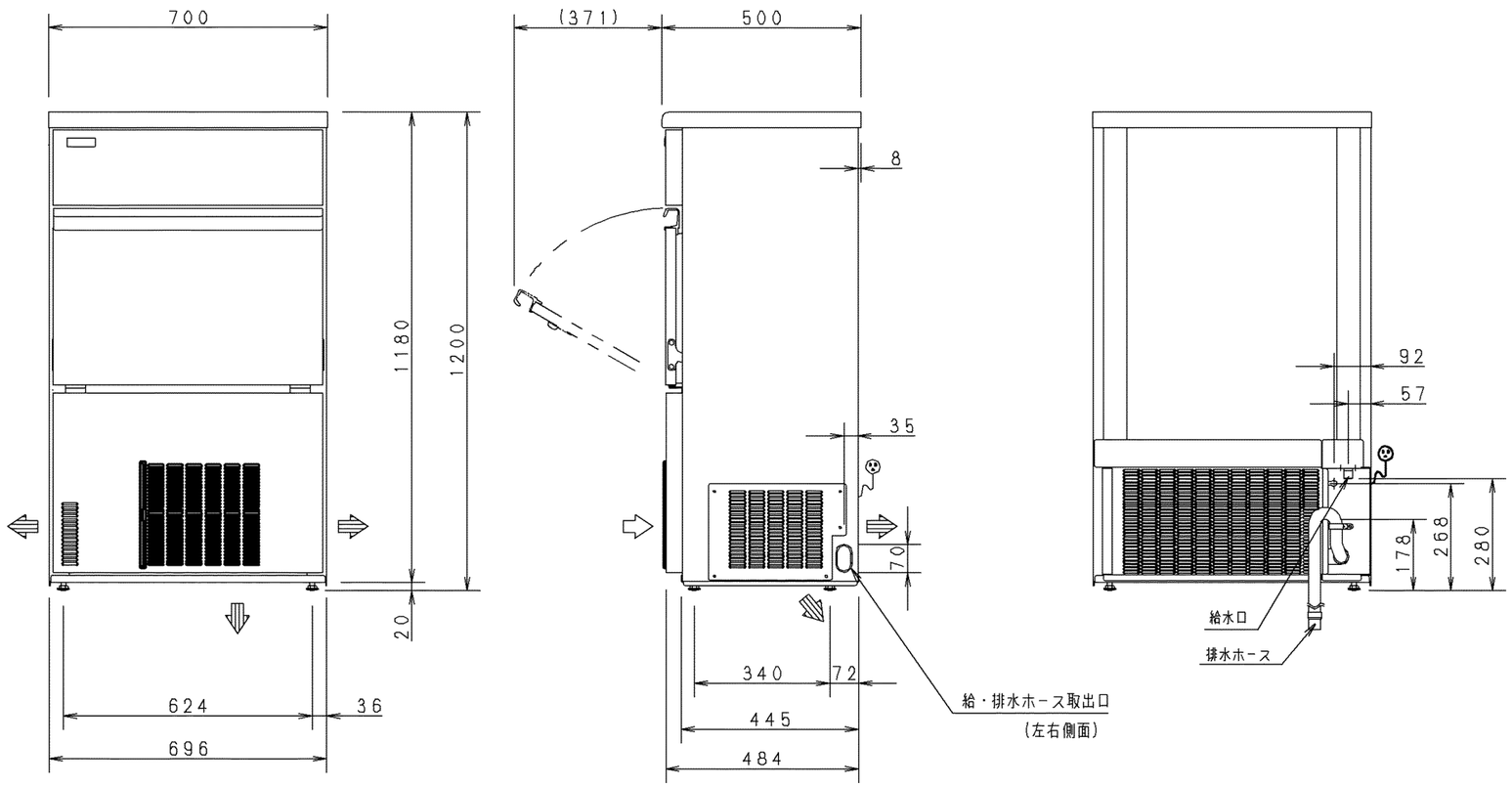

製品名		製氷機		
品番		SIM-AS9500		
寸法	外形(W×D×H)	700	500	1200
材質	外装	前面 ステンレス鋼板(クリアー塗装) 側面 天面 ステンレス鋼板 後面 溶融亜鉛メッキ鋼板		
	扉	ステンレス鋼板(クリアー塗装)		
	内装	内箱 ABS樹脂		
	断熱材	硬質発泡ポリウレタン		
製氷方式		セル方式		
氷の形状		キューブアイス		
氷の大きさ		28×28×32mm(1回63個)約1.47kg		
性能	製氷能力	約96/102kg/日(AT.20°C,WT.15°C) 約80/85 kg/日(AT.30°C,WT.25°C)		
	貯氷量	約49kg (自然落下時 約28kg)		
	消費水量 製氷用	約0.17/0.18m³/日(AT.20°C,WT.15°C) 約0.14/0.14m³/日(AT.30°C,WT.25°C)		
	消費水量 凝縮器用	――		
使用温度範囲		5~35℃		
冷凍サイクルユニット	圧縮機	型式	全密閉型 レシプロ式	
		公称出力	400W	
	凝縮器	フィンチューブ型 強制空冷式		
	冷媒	R448A		
	送風機	凝縮器用 出力9W		
電気定格	電源	単相100V 50/60Hz		
	消費電力	電動機	570/665W	
		電熱装置	――	
	運転電流	7.4/7.0A		
	始動電流	33/31A		
	ポンプ用電動機	出力 15W		
放熱量		1010/1133 W		
電源	電源コード	長さ 2.5m プラグ 横形 接地形2極差込み		
	適合コンセント	接地形2極差込み 15A 125V		
配管口径	給水口	G1/2ナット		
	排水口	フレキシブルホース(先端内径 25mm,外径 29mm)		
台脚		調節範囲 15~35mm		
付属品		スコップ1個		
製品重量		約78kg		

注) 1. 製氷能力値は、平均5~10mm位のクボミがある時の値です。
2. /の数値は、左が50Hz右が60Hz。その他は共通です。
3. SCALEは1/15。(この用紙サイズがA3の場合の尺度です)
4. 自然落下時は貯氷残存量1/3から貯氷スイッチが動作した時の貯氷量。

プラグ形状	コンセント定格
	15A 125V

パナソニック株式会社	APPROVALS	DESIGN	SCALE	整理番号	外装側面材質変更	製品コード	836-903-02
	M. JIN	N. KITAZUME	A3サイズ	SIM-AS9500-01		品番	SIM-AS9500
	24.09.17	23.04.18	1/15	作成日 24.09.12(S. NAGAI)			

仕様は改良により一部変更する場合があります。 CAD 00