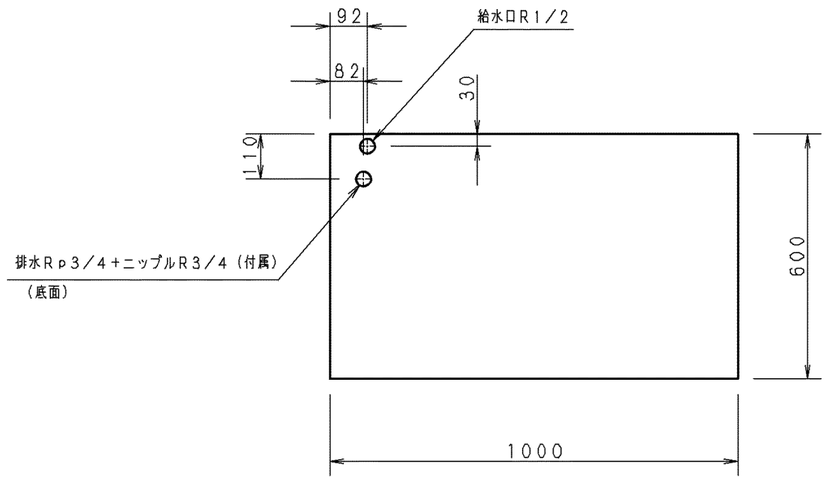

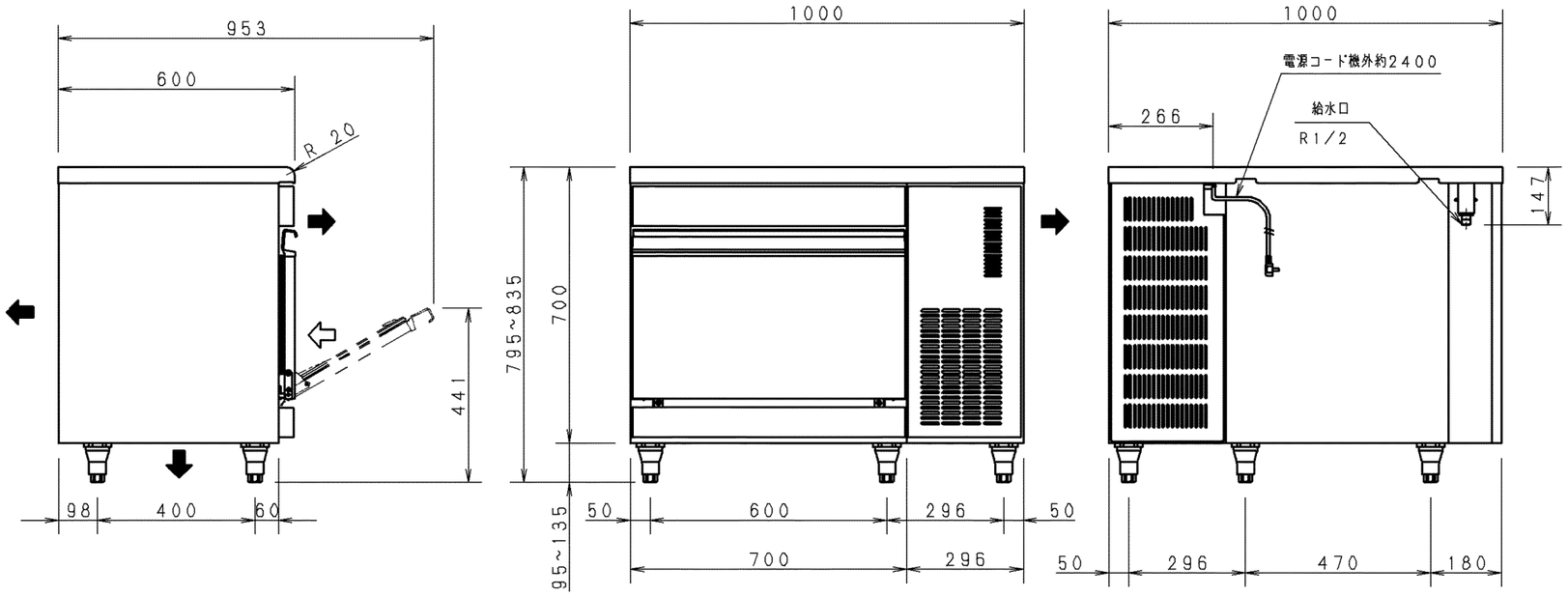

製品名		製氷機		
品番		SIM-DS95UC		
寸法	外形（W×D×H）	1000	600	800
材質	外装	前面 側面 ステンレス鋼板（クリアー塗装） 天面 ステンレス鋼板 後面 亜鉛引鋼板		
	扉	ステンレス鋼板（クリア塗装）		
	内装	内箱 合成樹脂		
	断熱材	硬質発泡ポリウレタン		
製氷方式		セル方式		
氷の形状		キューブアイス		
氷の大きさ		28×28×32mm（1回72個）約1.7kg		
性能	製氷能力	約 95/105kg /日（AT. 20°C, WT. 15°C） 約 79/87kg /日（AT. 30°C, WT. 25°C）		
	貯氷量	約38kg （自然落下時 約26kg ）		
	消費水量 製氷用	約0.17/0.20m³/日（AT. 20°C, WT. 15°C） 約0.15/0.16m³/日（AT. 30°C, WT. 25°C）		
	消費水量 凝縮器用	――		
使用温度範囲		5~35℃		
ユニット 冷凍サイクル	圧縮機	型式	全密閉型	
		公称出力	425W	
	凝縮器	フィンチューブ型 強制空冷式		
	冷却器	アルミブレージング		
	冷媒	R404A		
	送風機	凝縮器用 DC24V入力 9W×1個		
電気定格	電源	単相100V 50/60Hz		
	消費電力	電動機	440/500 W	
		電熱装置	――	
	運転電流	4.9/5.1 A		
		――		
放熱量		940/1100 W		
電源	電源コード	長さ 2.4m プラグ アース極付き2極差し込み		
	適合コンセント	アース極付き2極差し込み 15A 125V		
口径配管	給水口	R1/2（オネジ）		
	排水口	Rp3/4（メネジ）		
台脚		調節範囲 95~135mm		
付属品		取扱説明書、スコップ、固定バンド 排水用具（ニップル（R3/4）、エルボ、 排水ホース1.5m）		
製品質量		約71kg		
日水協認証番号		B-12		

注）1．製氷能力値は、平均5mm位のクボミがある時の値です。
2．／の数値は、左が50Hz右が60Hz。その他は共通です。
3．SCALEは1／15。（この用紙サイズがA3の場合の尺度です）

プラグ形状	コンセント定格
	15A 125V

パナソニック株式会社

APPROVALS	DESIGN	SCALE	整理番号
M. JIN 23. 05. 31	N. KITAZUME 23. 05. 19	A3サイズ 1/15	SIM-DS95UC-00
			作成日 23. 05. 19（N. KITAZUME）

製品コード	836-876-30
品番	SIM-DS95UC

仕様は改良により一部変更する場合があります。

CAD 00