No.	品　名 NAME	型　式 MODEL	寸　法 DIMENSION	台数 QUANTITY
	トップクリーン　器具洗浄機	MDPS	600×700×1300	

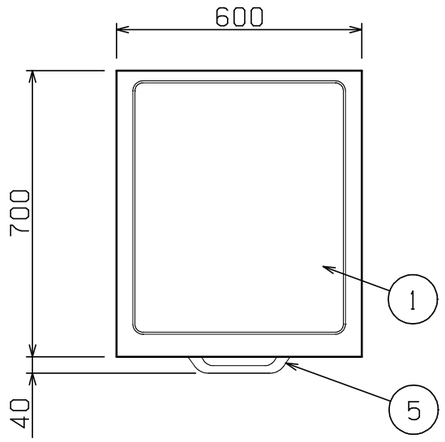

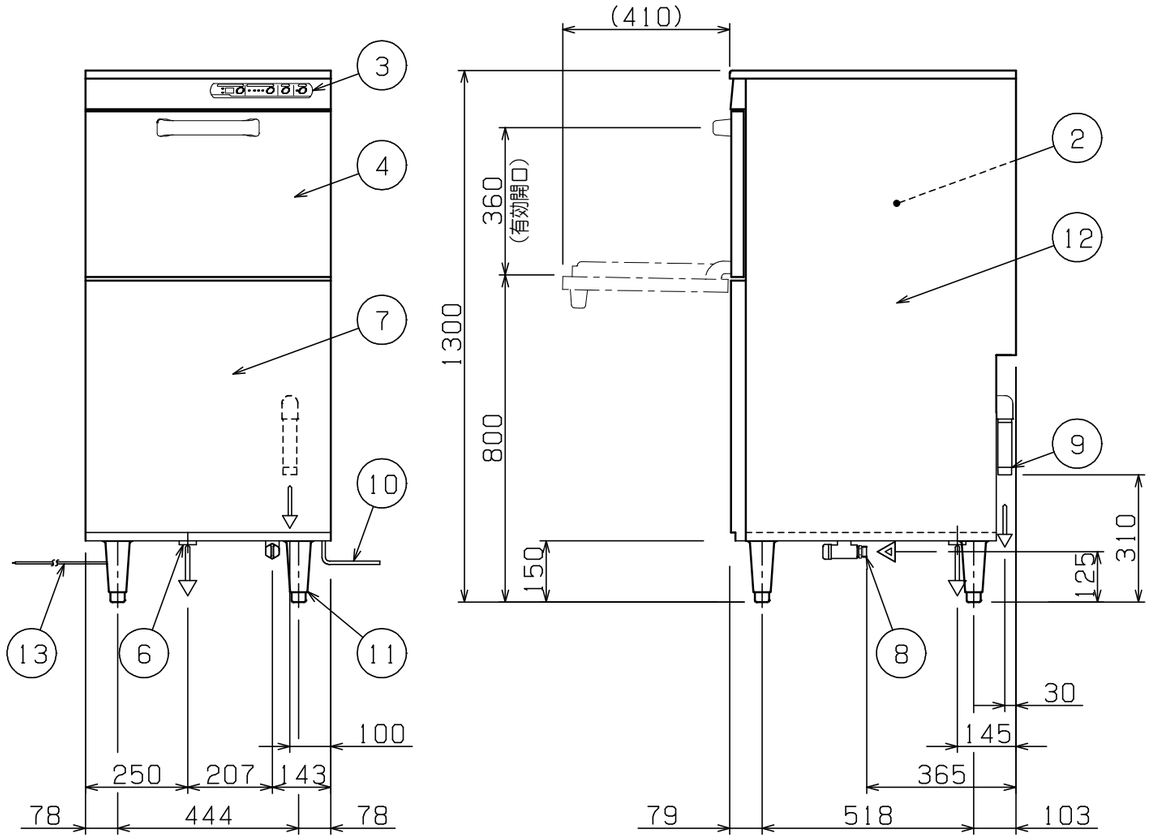

排水工事のしかた

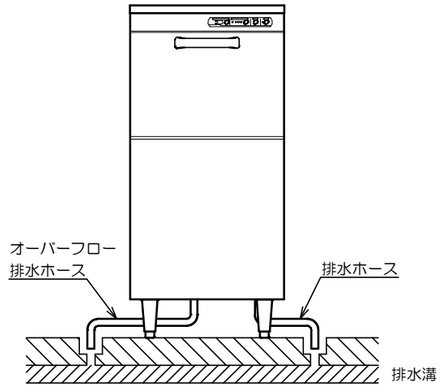

※排水溝からの汚臭、逆流防止の為、排水は
　エアーギャップを設け、間接排水にすること。
※排水は確認出来ること。

電源コード接続（推奨）

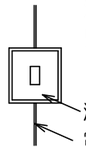

漏電遮断器（手元開閉器）
に接続してください。
アースを確実に取り付けて
ください。

漏電遮断器（手元開閉器）
電源コード

種　類	器具洗浄機（スモールタイプ） 貯湯タンク内蔵　200V
扉開口部高さ	360
洗浄有効奥行寸法	600
洗浄方式	上下回転ノズル方式
すすぎ方式	上下回転ノズル方式
洗浄能力（3段階）	（短）60　（中）40　（長）20　ラック／h
洗浄槽貯湯量	21L
貯湯タンク貯湯量	8．5L（有効5．2L）
洗浄水温度	65℃
すすぎ水温度	80℃
すすぎ水使用量	2L／ラック（すすぎ8秒の時）
洗浄ポンプ消費電力	510／699W　50／60Hz
すすぎポンプ消費電力	180／260W　50／60Hz
洗浄槽用ヒータ	1200W
貯湯タンク用ヒータ	5000W
洗剤供給装置	有
定格電源	三相　200V　50／60Hz　5．6／5．8kVA
必要手元開閉器容量	20A
定格消費電力	5550／5750W　50／60Hz
製品重量	135kg
付属品	プレートラック500×500（1） 器具ラック（500×500）（1） 20A　フレキシブル　継手付（1セット） 25A　排水ホース（1） 洗剤ホース保護管（1）

オプション　ホテルパンラック（500×570）

部番	品　名	材　質	備　考
1	天　板	SUS304	No．4仕上
2	洗浄室	SUS304	
3	操作パネル		
4	扉	SUS304	No．4仕上
5	扉取手	樹　脂	
6	オーバーフロー排水ホース		内径φ32　（貯湯タンク用）
7	化粧前板	SUS430	No．4仕上
8	給湯口		20A（G3／4）
9	排水口		25A（25A排水ホース付属）
10	洗剤ホース		内径φ6　0．8m
11	アジャスト	SUS304	
12	本　体	SUS430	No．4仕上
13	電源コード		2m　3．5mm²－4芯

※　排水口、オーバーフローは必ず排水接続を行って下さい。
※　排水口、オーバーフローの排水接続は間接排水にしてください。
※　設置上の注意　熱機器の設置については安全の為、消防法の設置基準に従って設置してください。
※　改善の為、仕様及び外観を予告なしに変更することがあります。

給水装置　認証番号	TW4022

業務用総合厨房機器メーカー
株式会社マルゼン
MARUZEN　CO.,LTD.

変更事項 ALTERATION	尺度 SCALE	日付 DATE	図番 DRAWING No.	工事名称 TITLE	納品日 DATE OF DELIVERY
	A3：1/15		09612		
	検図 CHECK	設計 DESIGN	製図 DRAW	営業担当 CHARGE	図面名称 DRAWING CORD トップクリーン　エコタイプ洗浄機	No．

2020．11