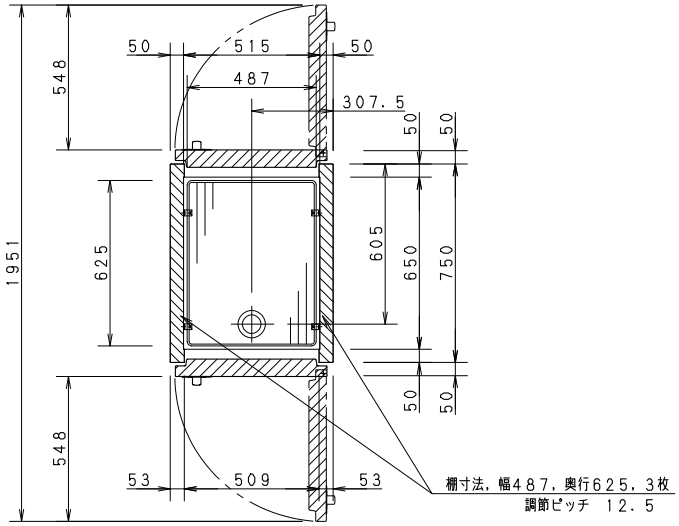

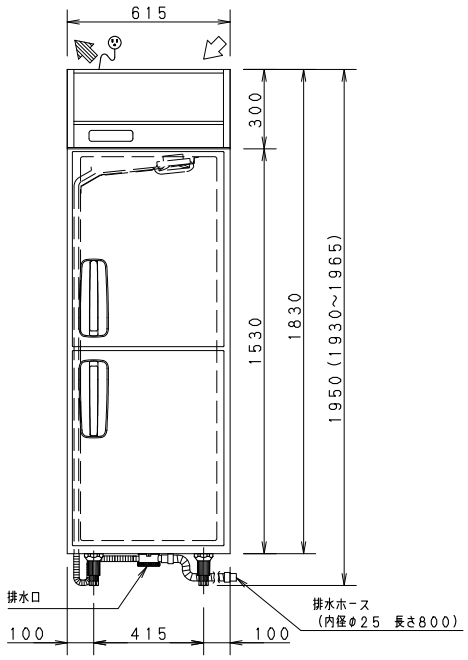

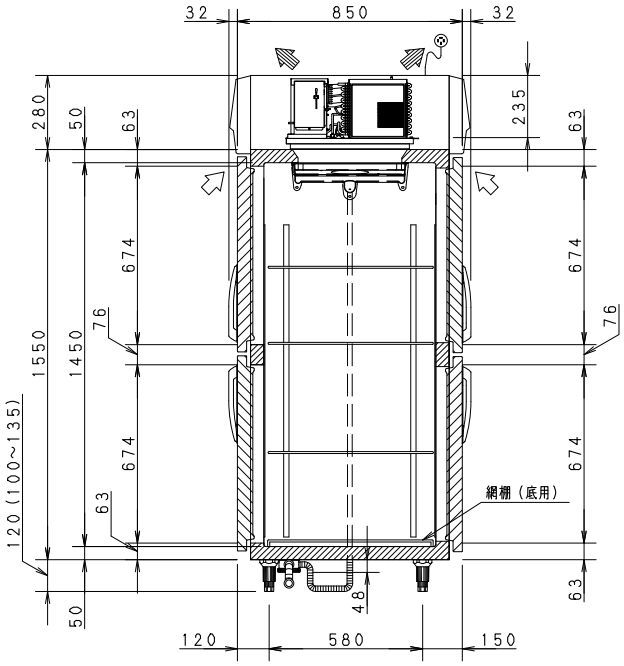

製品名		業務用パススルー冷凍庫		
品番		SRF-KP683		
寸法	外形	幅 615	奥行 850	高さ 1950
	内形	幅 515	奥行 750	高さ 1450
定格内容積		561L		
材質	外装	側面 前面 後面 ：ステンレス鋼板 天面 底面 ：亜鉛メッキ鋼板		
	扉	表：ステンレス鋼板 裏：ABS樹脂		
	内装	内箱：ステンレス鋼板		
	調整棚	ポリエチレンコーティングワイヤー		
	断熱材	硬質発泡ポリウレタン		
性能	庫内温度	−20℃以下		
	条件	周囲温度30℃ 無負荷平衡時直射日光受けず		
庫内温度設定範囲		−25℃~−15℃		
冷却サイクルユニット	圧縮機	公称出力 400W		
	凝縮器	フィンチューブ型 強制空冷式		
	冷却器	フィンチューブ型 冷気強制循環式		
	冷媒・封入量	R404A・145g		
	送風機	冷却器用	DC12V 2W	
		凝縮器用	DC12V 8.4W	
	温度制御	マイコンコントロール方式，デジタル温度表示		
	霜取り	マイコンコントロール式自動ヒーター霜取り		
電気定格	電源	三相 200V 50Hz/60Hz		
	消費電力	冷却時 272W/272W		
		霜取り時 356W/356W		
放熱量		672W/672W		
電源	電源コード	長さ 3.0m プラグ 接地極付3極差込み		
	適合コンセント	接地極付3極差込み 20A 250V		
脚，調整範囲		樹脂製 100mm~135mm		
付属品		網棚 3枚，網棚（底用） 1枚，棚受 12個 排水ホース 1本，取扱説明書 1冊，ねじ 4本 転倒防止金具 2個、上部固定金具 2セット		
その他		凝縮器フィルター		
製品質量		93kg		

注）1．公称出力について： 電動機単体のある基準で定められた出力です。
2．機械全体で消費される電力は、消費電力の項目に表示しております。
ご使用の際は、この値をご利用ください。
3．外形高さ寸法は、脚高さ120mm時の寸法です。
4．SCALEは1/20。（この用紙サイズがA3の場合の尺度です）

プラグ形状	コンセント定格
	20A 250V

パナソニック株式会社

APPROVALS	DESIGN	SCALE	整理番号	品番誤記訂正 寸法誤記訂正	製品コード	840-225-09
	T. AKIYAMA 16. 12. 06	A3サイズ 1/20	SRF-KP683-01 作成日 17. 05. 18 (H. MORIJIRI)		品番	SRF-KP683

仕様は改良により一部変更する場合があります。