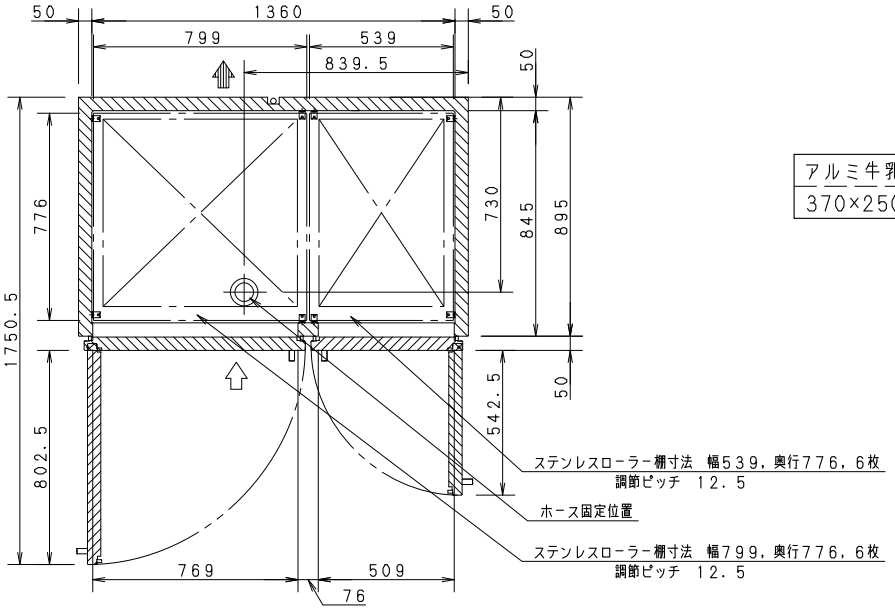

アルミ牛乳ケース	60ケース収納
370×250×170	牛乳ビン1440本収納

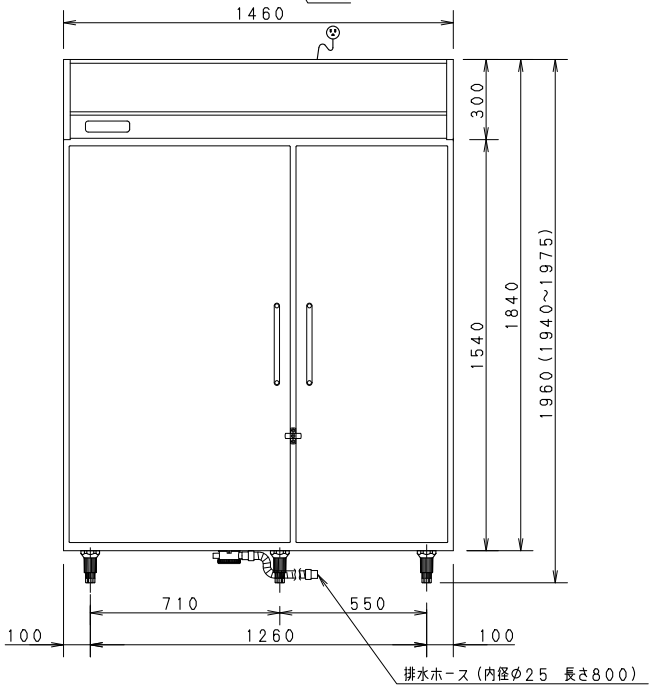

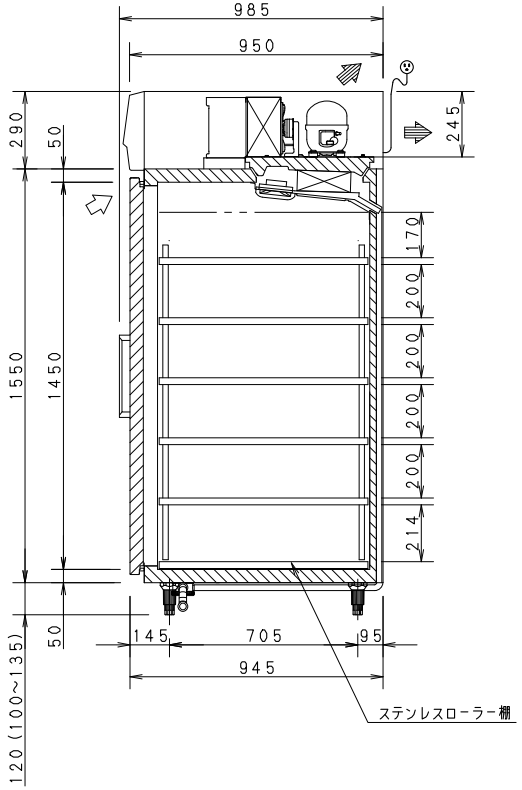

製品名		牛乳保冷庫		
品番		SRR-KM1591		
寸法	外形	幅　1460	奥行　945	高さ　1960
	内形	幅　1360	奥行　845	高さ　1450
定格内容積		1645L		
材質	外装	側面　前面　：ステンレス鋼板 天面　底面　後面：亜鉛メッキ鋼板		
	扉	表：ステンレス鋼板　裏：ステンレス鋼板		
	内装	内箱：ステンレス鋼板		
	ローラー棚	ステンレス鋼板，ステンレスパイプ		
	断熱材	硬質発泡ポリウレタン		
性能	庫内温度	5℃以下		
	条件	周囲温度30℃　無負荷平衡時直射日光受けず		
庫内温度設定範囲		0℃~12℃		
冷却サイクルユニット	圧縮機	公称出力　400W（インバーター）		
	凝縮器	フィンチューブ型　強制空冷式		
	冷却器	フィンチューブ型　冷気強制循環式		
	冷媒	R404A		
	送風機	冷却器用	DC12V　4W×2個	
		凝縮器用	DC12V　8.4W	
	温度制御	マイコンコントロール方式，デジタル温度表示		
	霜取り	マイコンコントロール式自動オフサイクル霜取り		
電気定格	電源	単相　100V　50Hz／60Hz		
	消費電力	冷却時　378W／378W		
		霜取り時　58W／58W		
放熱量		778W／778W		
電源	電源コード	長さ　3.0m プラグ　横型　接地極付2極差込み		
	適合コンセント	接地極付2極差込み　15A　125V		
脚，調整範囲		樹脂製　100mm~135mm		
付属品		ステンレスローラー棚　12枚，棚受　40個 鍵　2個，排水ホース　1本，ねじ　4本 ローラー棚スペーサー　8枚，取扱説明書　1冊		
その他		凝縮器フィルター		
製品質量		191 kg		

注）1．公称出力について：　電動機単体のある基準で定められた出力です。
2．機械全体で消費される電力は、消費電力の項目に表示しております。
ご使用の際は、この値をご利用ください。
3．外形高さ寸法は、脚高さ120mm時の寸法です。
4．SCALEは1／20。（この用紙サイズがA3の場合の尺度です）

プラグ形状	コンセント定格
(横型)	15A　125V

パナソニック株式会社

APPROVALS	DESIGN	SCALE	整理番号	製品コード	840-225-13
	N. AMANO 17. 01. 24	A3サイズ 1/20	SRR-KM1591-00 作成日　17. 01. 24 (N. AMANO)	品番	SRR-KM1591

仕様は改良により一部変更する場合があります。