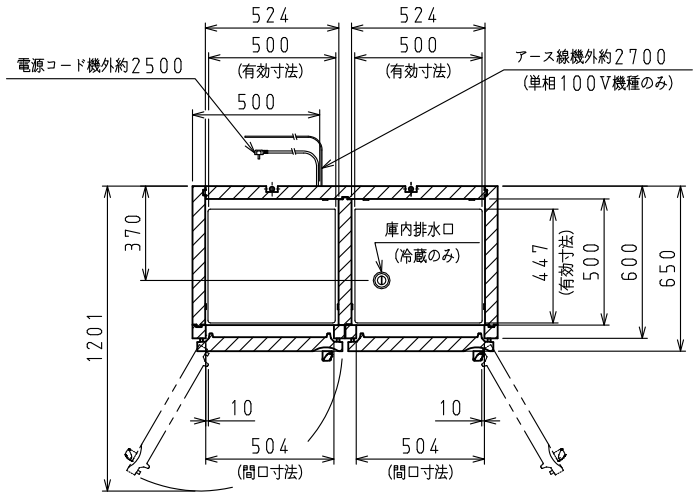

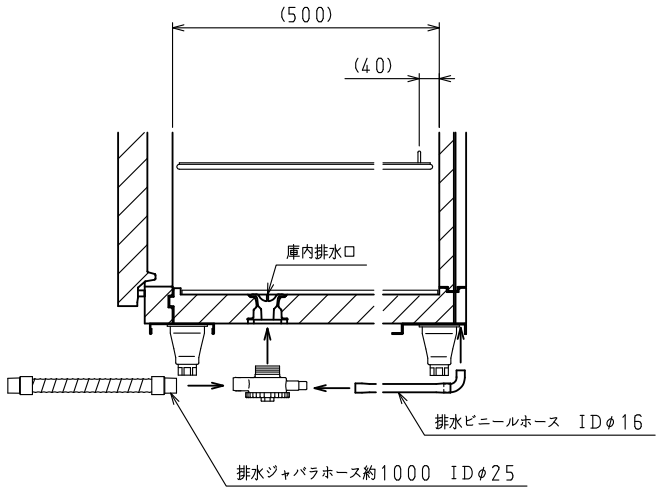

排水部（棚）詳細

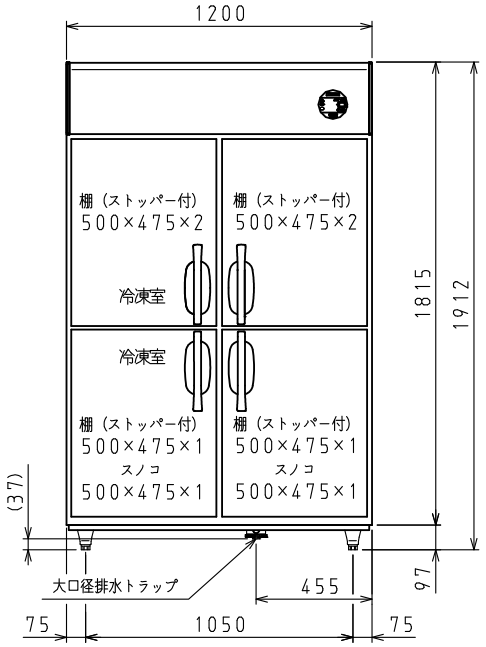

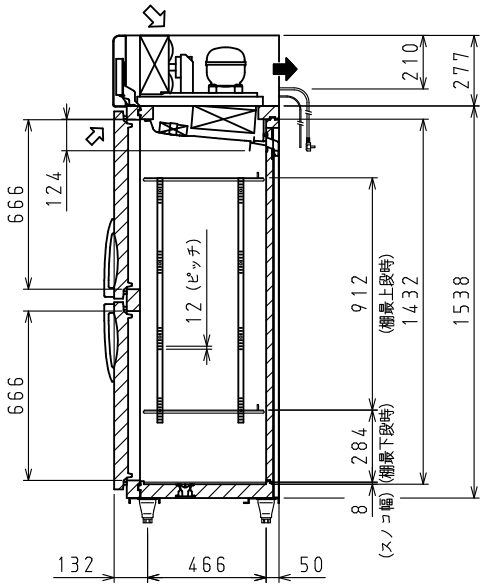

⇨：吸気　➡：排気

スケールはこの図面サイズがA3のときの尺度です。

＜仕　様　表＞

シリーズ			S-PL-EX	
型式			401YS2-PL-EX	403YS2-PL-EX
本体	外形寸法（mm）	幅	1200	
		奥行	650	
		高さ	1912（～1952）	
	内形寸法（mm）	幅	R 524・F 524	
		奥行	R 500・F 500	
		高さ	R 1432・F 1432	
	定格内容積（L）	冷凍室	397	
		冷蔵室	397	
	製品質量（kg）		170	
	外装		ステンレス鋼板・亜鉛引鋼板	
	内装		ステンレス鋼板	
	断熱		硬質発泡ポリウレタン	
	扉		ステンレス鋼板（クリア塗装） 4枚	
	棚		ポリエチレンコーティング網棚	
電気特性	電源（V・φ・Hz）		100・1・50/60	200・3・50/60
	冷却時消費電力（W）		400/400	409/409
	霜取時消費電力（W）		643/643	643/643
	定格消費電力（W）		292/292	301/301
	定格電流（A）		3.8/3.8	1.2/1.2
	力率（%）		76/76	72/72
	電源コード・長さ（m）		2.5×1 ⑥	2.5×1 ③
	適合コンセント		2極差込 15A-125V	3極接地極付差込 20A-250V
消費電力量（kWh/年）			1990	2040
冷却装置	圧縮機公称出力（W）		R インバータ 250 レシプロ・F インバータ 325 レシプロ	
	凝縮器		空冷式	
	凝縮ファンモータ（W）×個数		DC24V 入力 9×2	
	冷却器		冷気強制循環式	
	庫内ファンモータ（W）×個数		DC24V 入力 3×3	
	冷媒		HFC R134a（R 190g・F 230g）	
放熱量（W）			545/545	
除霜方式			ヒータ方式	
温度調節（℃）			マイコン温度調節器 R：－7～ 12 調節可能 F：－25～ －8 調節可能	
温度表示			デジタル	
周囲温度条件（℃）			5～35	
脚（ネジ径×数、調整範囲）			M20×4本、95～135mm	
付属品	棚（枚）		6	
	スノコ（枚）		2	
	クリップ（個）		24	
	排水部品		一式	

※Rは「冷蔵室」、Fは「冷凍室」を示します。

⑥：L型2極差込15A-125V

③：3極接地極付差込17A-250V

注）
1. 電気特性値は周囲温度30℃、無負荷、サーモ短絡、安定時の値です。
2. 消費電力量は「JIS B 8630-2009年」に基づいた値です。
3. 適合漏電遮断器：定格容量30A、定格感度電流15mA高速型
4. 棚をセットしたときに有効に使用できる寸法を有効寸法として記載しています。
5. 最大のパネル寸法は50×1111×1431です。搬入経路の確認をお願いします。
6. 本仕様は改良のため予告なしに変更することがあります。

スケール	型式	品名	図番	訂正
1/20	401YS2-PL-EX, 403YS2-PL-EX	組立式DAIBIL冷凍冷蔵庫	S08560	1