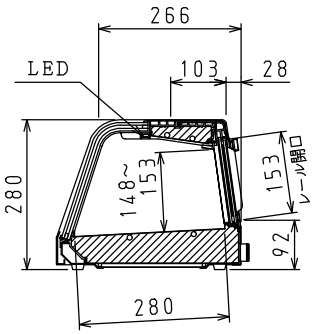

側面断面図

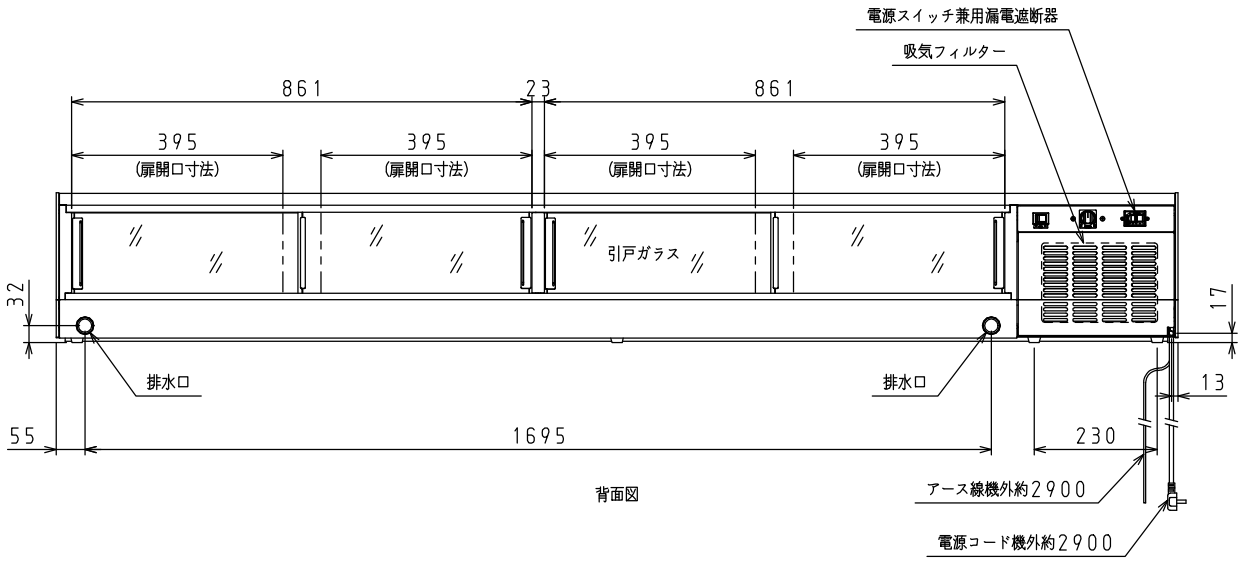

背面図

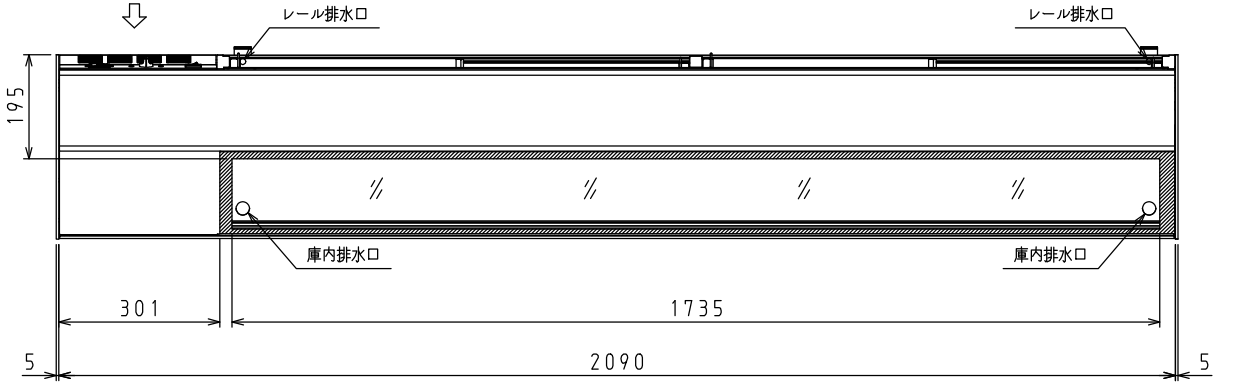

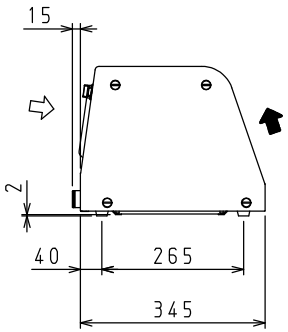

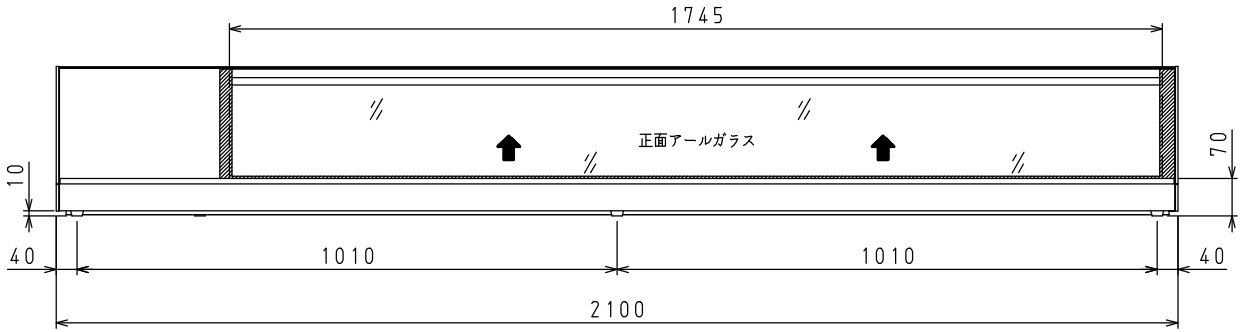

⇨: 吸気　➡: 排気

スケールはこの図面サイズがA3のときの尺度です。

＜仕　様　表＞

シリーズ			DNH	
型式			SNCA-2131BDNH-L	SNCA-2131EDNH-L
本体	外形寸法(mm)	幅	2100	
		奥行	345	
		高さ	280	
	内形寸法(mm)	幅	1745	
		奥行	280	
		高さ	160	
	冷却内容積(L)	冷凍室	—	
		冷蔵室	80	
	製品質量(kg)		59	
	外装		塗装鋼板(黒)・ガラス・合成樹脂	ステンレス鋼板・ガラス・合成樹脂
	内装		ステンレス鋼板	
	断熱		硬質発泡ポリウレタン	
	扉		引戸式　ガラス　4枚	
庫内温度(℃)			約3～10	
庫内湿度(%)			約80	
電気特性	電源(V・φ・Hz)		100・1・50／60	
	冷却時消費電力(W)		115／120	
	霜取時消費電力(W)		—	
	定格消費電力(W)		115／120	
	定格電流(A)		1.5／1.3	
	力率(%)		77／92	
	電源コード・長さ(m)		2.9×1　⑥	
	適合コンセント		2極差込　15A－125V	
	庫内灯		LED　6.8W×1	
冷却装置	圧縮機公称出力(W)		レシプロ　160	
	凝縮器		空冷式	
	凝縮ファンモータ(W)×個数		入力　13×1	
	冷却器		自然対流式	
	庫内ファンモータ(W)×個数		—	
	冷媒		HC　R600a(41g)	
放熱量(W)			321／371	
除霜方式			—	
温度調節			自動温度調節器	
温度表示			—	
周囲温度条件(℃)			10～30	
スノコ(枚)			平竹スノコ　2	
付属品			排水ホース　2m×2	

⑥: L型2極差込15A－125V

注)
1. 庫内温度は周囲温度25℃、無負荷時の値です。
2. 庫内湿度は周囲温度25℃、有負荷時の値です。
3. 電気特性値は周囲温度30℃、無負荷、サーモ短絡、安定時の値です。
4. 本品は漏電遮断器を内蔵しています。
5. 本仕様は改良のため予告なしに変更することがあります。

スケール	型式	品名	図番	訂正
1/10	SNCA-2131BDNH-L, SNCA-2131EDNH-L	カウンターショーケース	FKS0057	0