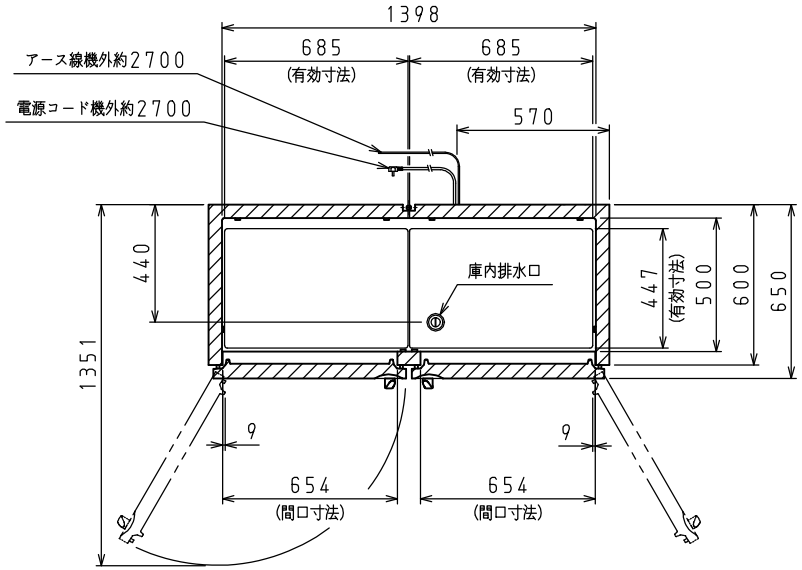

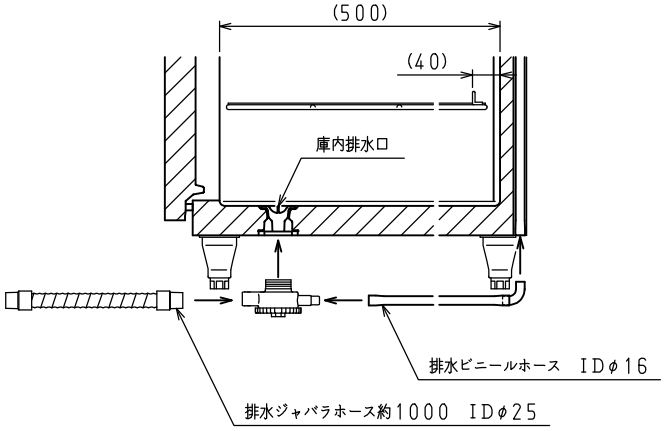

排水部（棚）詳細

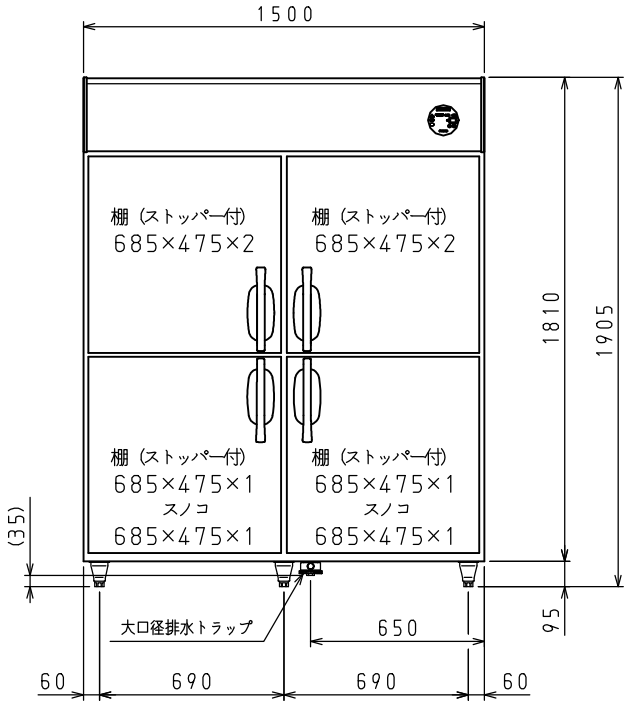

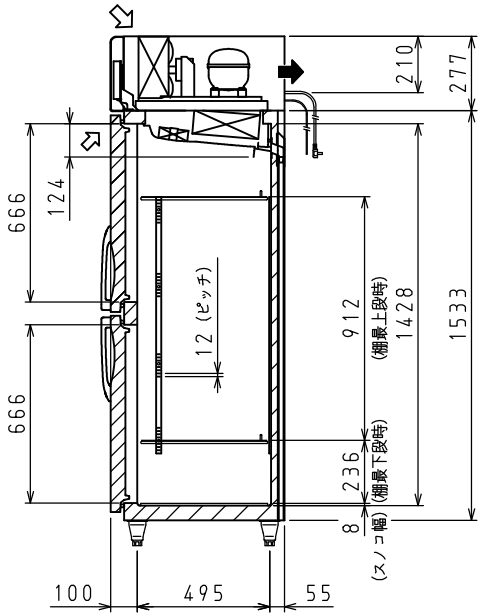

＜仕　様　表＞

シリーズ			LNX-CD
型式			LNXA-1561CD
本体	外形寸法（mm）	幅	1500
		奥行	650
		高さ	1905（～1945）
	内形寸法（mm）	幅	1398
		奥行	500
		高さ	1428
	定格内容積（L）	冷凍室	—
		冷蔵室	1095
	製品質量（kg）		141
	外装		ステンレス鋼板・亜鉛引鋼板
	内装		ステンレス鋼板
	断熱		ノンフロン硬質発泡ポリウレタン
	扉		ステンレス鋼板（クリア塗装）　4枚
	棚		ポリエチレンコーティング網棚
電気特性	電源（V・φ・Hz）		100・1・50/60
	冷却時消費電力（W）		322/322
	霜取時消費電力（W）		355/355
	定格消費電力（W）		264/264
	定格電流（A）		3.4/3.4
	力率（%）		78/78
	電源コード・長さ（m）		2.7×1　③
	適合コンセント		2極差込15A-125V
冷却装置	圧縮機公称出力（W）		インバータ　400　レシプロ
	凝縮器		空冷式
	凝縮ファンモータ（W）×個数		DC24V　入力　9×1
	冷却器		冷気強制循環式
	庫内ファンモータ（W）×個数		DC24V　入力　3×2
	冷媒		HC　R290（95g）
放熱量（W）			1082/1082
除霜方式			ヒータ方式
温度調節（℃）			マイコン温度調節器 −7～12　調節可能
温度表示			デジタル
周囲温度条件（℃）			5～35
脚（ネジ径×数、調整範囲）			M20×5本、95～135mm
付属品	棚（枚）		6
	スノコ（枚）		2
	クリップ（個）		24
	排水部品		一式

⑥：　L型2極差込15A-125V

注）
1. 電気特性値は周囲温度30℃、無負荷、サーモ短絡、安定時の値です。
2. 適合漏電遮断器：定格容量30A、定格感度電流15mA高速型
3. 棚をセットしたときに有効に使用できる寸法を有効寸法として記載しています。
4. 本仕様は改良のため予告なしに変更することがあります。

⇨：吸気　➡：排気

スケールはこの図面サイズがA3のときの尺度です。

スケール	型式	品名	図番	訂正
1/20	LNXA-1561CD	冷蔵庫	TP250136	1